Magic2

Sistema INVISIBILE BREVETTATO per porte scorrevoli esterno muro con fermi ammortizzati.

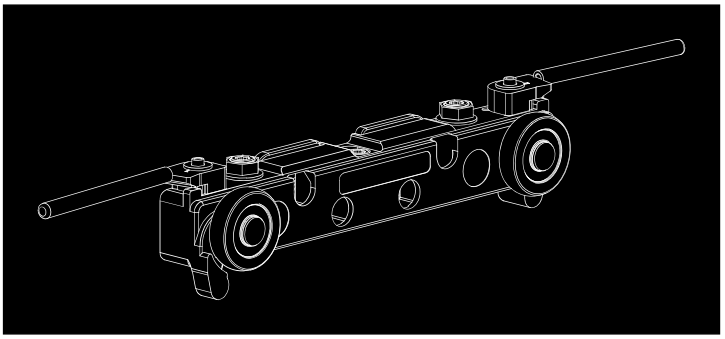

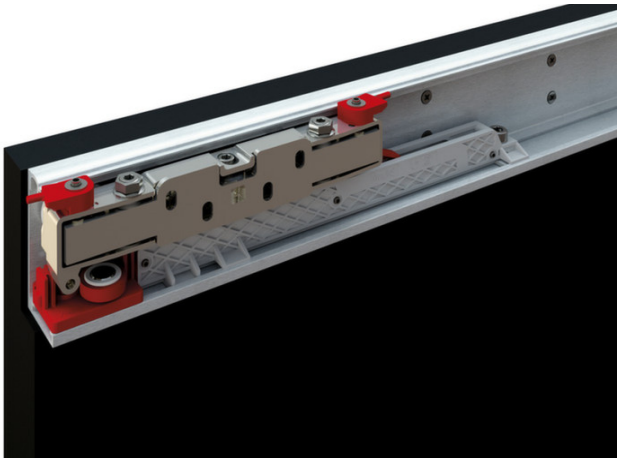

↔	680 ÷ 1800 mm
	80 kg
↕	10 mm
	Fermi ammortizzati

Magic2

Magic2 è l'INNOVATIVO e BREVETTATO sistema che rappresenta l'evoluzione del Magic.

Oltre 50 mm di frenatura
Utilizza nuovi fermi ammortizzati che garantiscono una frenatura totale di 50 mm (ben 20 mm in più rispetto ai fermi precedenti) mantenendo gli stessi ingombri dello scorrevole e della porta.

Nuovi fermi con posizione regolabile
I nuovi fermi regolabili sono stati svincolati da distanziale e tappi, per far sì che il fermo possa essere leggermente spostato all'occorrenza.

Nuova posizione per le ruote distanziali
Il sistema integra nuove ruote distanziali, che vengono posizionate all'estremità della porta, per meglio proteggere quest'ultima da eventuali contatti con la parete.

Nuovo sistema BREVETTATO per ogni tipo di regolazione
Il nuovo scorrevole Magic2 integra un sistema di regolazione micrometrico BREVETTATO che permette di ottenere qualsiasi tipo di regolazione: in verticale e in orizzontale per compensare le eventuali irregolarità della parete. Queste operazioni possono essere effettuate senza dover sganciare la porta, come avveniva nel modello precedente.

Pratico sistema di antisganciamento
Dotato di due nuovi elementi per assicurare l'antisganciamento, obbligatorio, della porta. In questi nuovi elementi sono state inserite due astine di sicurezza che permettono di ruotare agevolmente i fermi, senza ausilio di alcun utensile.

Guida inferiore silenziosa
Per migliorare ancor di più lo scorrimento, integra una guida inferiore rinforzata in zama, che scorrre in un profilo in plastica molto silenzioso.
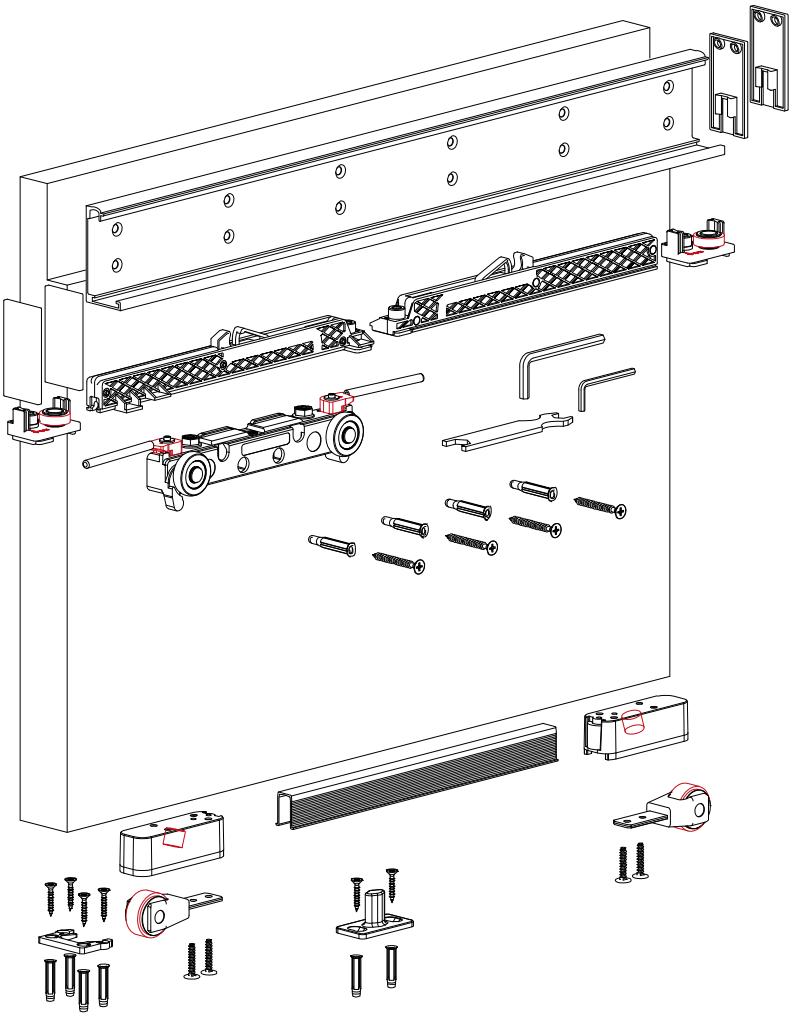
Ruote inferiori BREVETTATE per migliorare la scorrevolezza
Le nuove ruote inferiori hanno molleggio brevettato e sono state progettate con diametro, cuscinetti e perni in acciaio maggiorati. Anche il rivestimento in gomma è stato raddoppiato per aumentare la forza e la scorrevolezza delle ruote.
Un'altra importante innovazione è l'inserimento di due molle fisse maggiorate che permettono di ammortizzare il movimento della porta fino ad una portata di 40 kg. Oltre i 40 kg e fino ad un massimo di 80 kg queste nuove ruote flettono maggiormente e la superficie realizzata in zama si appoggia su di un cilindro di gomma interno che funge da ammortizzatore supplementare garantendo maggior stabilità.